萤石

# 用户指南

## 目 录


重要安全信息

装箱清单

外观介绍

配置流程概览

安装提示

安装说明

下载“萤石云视频”

添加至“萤石云视频”

规格参数

FAQ

售后服务支持

上门安装服务

声明

版权声明

# 重要安全信息

**安装前请仔细阅读本手册！**

请按本手册说明安装设备，因不遵守本手册说明而引起的任何损失，公司概不负责。

**禁止改装！**

禁止按本手册规定以外的方式改装本设备。

**危险！**

禁止用湿手操作设备。

**仅供室内使用！**

禁止用于室外。

**仅供干燥环境使用！**

禁止用于浴室等潮湿环境。

**非玩具！**

本设备不是玩具，请远离儿童和宠物。

# 装箱清单

一位窗帘开关（x1）

或

二位窗帘开关（x1）

螺丝配件（x1）

取卡针（x1）

用户指南（x1）

本用户指南中所有图片仅供参考，一切请以实物为准。

# 外观介绍

本手册以二位窗帘开关为例。

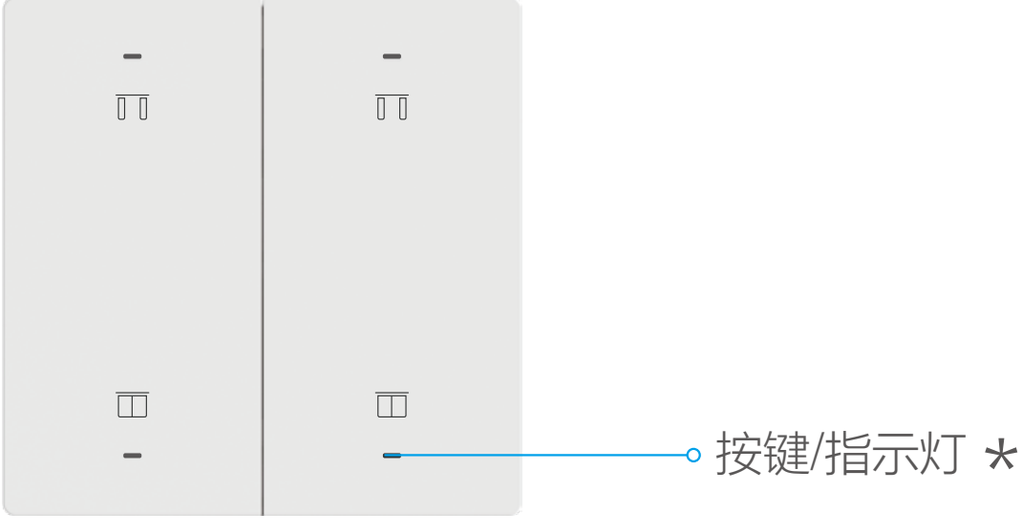


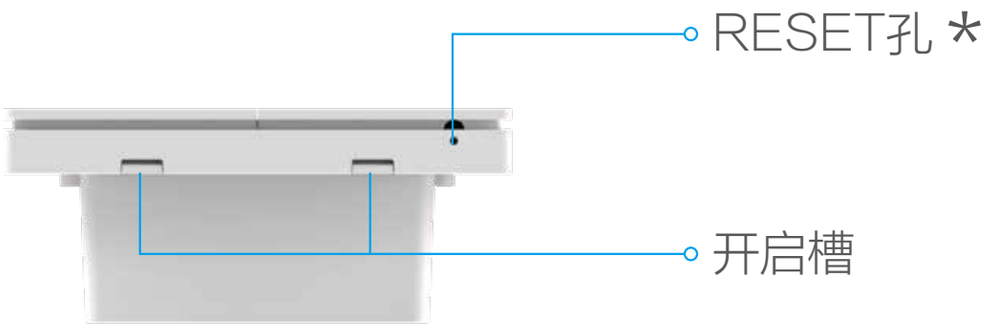


* 指示灯

白色微亮：关灯时的背光指示灯
白色常亮：开灯时的背光指示灯
白色快闪：设备处于配网模式
橙色慢闪：未关联到或无法连接到智能网关

* 按键

短按按键一次：执行窗帘开/合动作，单次最大执行90秒
二路窗帘开关暂停：白色常亮90秒内，触摸同一开/合按键，完成暂停动作。

* RESET孔

用取卡针戳RESET孔2秒直至白灯持续快闪，设备恢复出厂设置并重新进入配网状态。

# 配置流程概览

01 安装设备

02 下载客户端

03 添加设备

# 安装提示

· 安装时需配合标准86底盒，内径不小于70x70x50(mm)，推荐底盒深度60mm。
· 请勿在潮湿、污染、腐蚀的环境中使用。
· 请专业人员按照电工规范和产品说明书要求进行安装、调试。
· 安装时请务必关闭总闸，开启总闸前请确认是否安装正确，避免发生危险。

**电动窗帘机**

· 窗帘开关的安装位置需要有零线；当环境中有多个零线回路时，需保证它和所控制的窗帘处于同一零线回路中。
· 将窗帘电机零线并联接入N，一号电机正转线接L1，反转线接L2；二号电机正转线接L3，反转线接L4。

**萤石智能窗帘电机**

· 窗帘开关安装位置需要有零线；将零、火线分别接N和L。
· 安装完成后，请按配置说明在“萤石云视频”客户端完成与萤石智能网关的绑定。
· 在“萤石云视频”客户端完成与相应窗帘电机的关联。

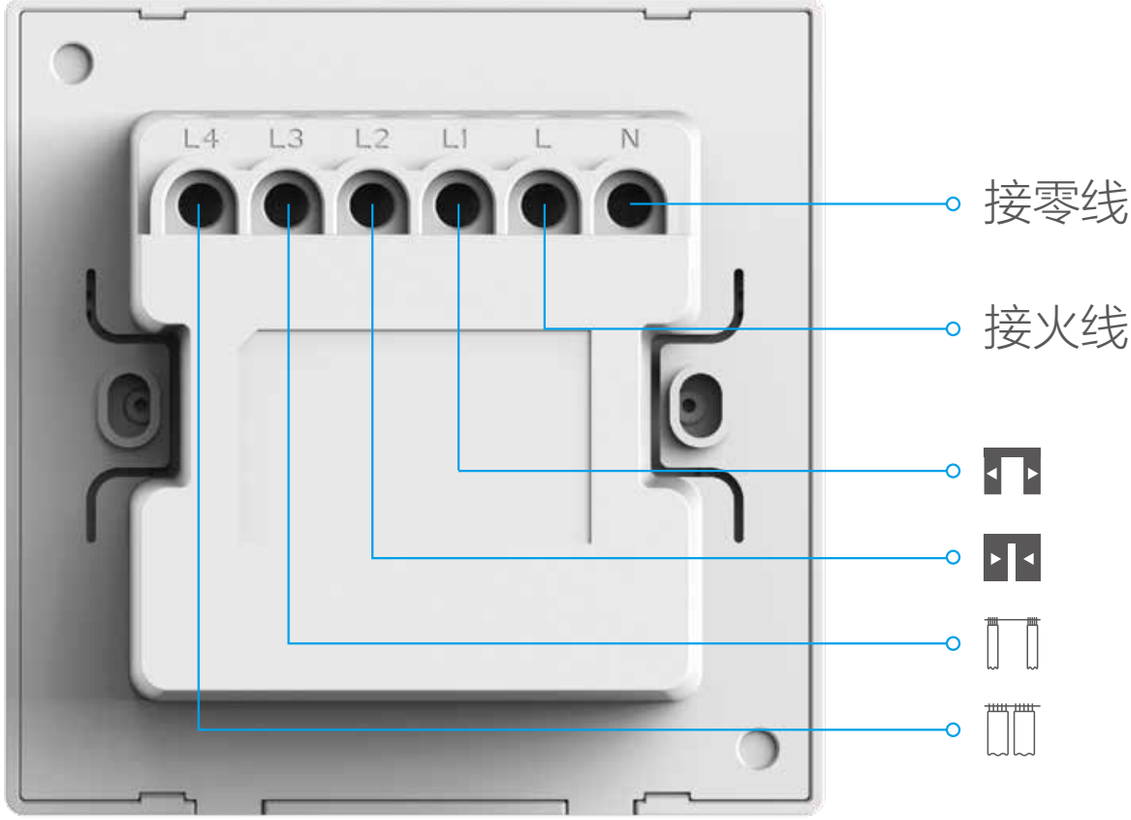


# 安装说明

1. 用一字螺丝刀伸入开启槽，撬起前面板。
2. 用螺丝钉将主体固定到墙壁接线盒里。
3. 扣上前面板即可。

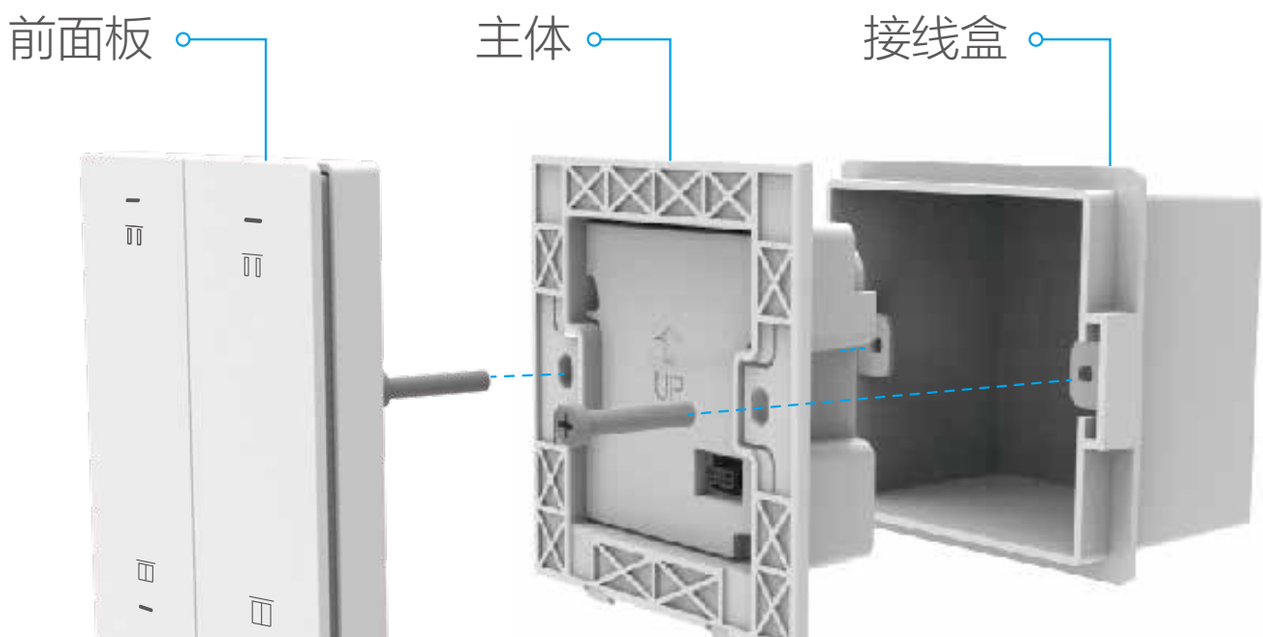

# 下载“萤石云视频”

将手机连上Wi-Fi网络，扫描下方的二维码，下载并安装后根据提示完成用户注册。

手机扫描二维码下载
“萤石云视频”客户端

# 添加到“萤石云视频”

配合智能网关设备（比如网关、中控），登录“萤石云视频”客户端，选择添加设备，**根据界面提示**将设备添加到“萤石云视频”（具体添加方式请参考网关设备的用户文档）。

# 规格参数

| | |
|---|---|
| 产品尺寸 | 86 X 86 X 35（mm） |
| 工作温度 | -10℃~55℃ |
| 工作湿度 | ≤95%RH，无冷凝 |
| 额定电压 | 220V~，AC |
| 额定功率 | ≤200W/路 |
| 待机功耗 | ≤1W |
| 窗帘电机 | 220V交流电机 |
| 面板材质 | PC |
| 通信方式 | ZigBee 3.0 |

# 售后服务支持

如果您在使用过程中遇到任何问题，您可以拨打服务热线或者联系在线客服。
服务热线：400-878-7878
您可以登录萤石官网查询售后服务站点。
萤石官网：www.ezviz.com
您还可以添加萤石官方公众号，咨询在线客服。

萤石官方服务号

萤石官方订阅号

## 上门安装服务

萤石可提供有偿上门安装服务，请拨打服务热线400-878-7878查询提供安装服务的城市和收费，或者扫描下面的二维码，预约上门安装。
如果您购买的商品包安装服务，无需预约或者拨打服务热线，工作人员会主动联系您。

## 声明

本产品为互联网设备，升级到官方最新软件版本，可使您获得更好的用户体验。
本手册适用的设备型号：CS-HAL-SW63。

**版权所有©杭州萤石软件有限公司。保留一切权利。**
本手册的任何部分，包括文字、图片、图形等均归属于杭州萤石软件有限公司或其关联公司（以下简称“萤石”）。未经书面许可，任何单位或个人不得以任何方式摘录、复制、翻译、修改本手册的全部或部分。除非另有约定，萤石不对本手册提供任何明示或默示的声明或保证。

**关于本产品**

本手册描述的产品仅供中国大陆地区销售和使用。本产品只能在购买地所在国家或地区享受售后服务及维保方案。

**关于本手册**

本手册仅作为相关产品的指导说明，可能与实际产品存在差异，请以实物为准。因产品版本升级或其他需要，萤石可能对本手册进行更新，如您需要最新版手册，建议您定期更新查阅下载地址上的手册内容。

萤石建议您在专业人员的指导下使用本手册。

**商标声明**

· 萤石 、EZVIZ 、 为萤石的注册商标。

· 本手册涉及的其他商标由其所有人各自拥有。

**责任声明**

· 在法律允许的最大范围内，本手册以及所描述的产品（包含其硬件、软件、固件等）均“按照现状”提供，可能存在瑕疵或错误。萤石不提供任何形式的明示或默示保证，包括但不限于适销性、质量满意度、适合特定目的等保证；亦不对使用本手册或使用萤石产品导致的任何特殊、附带、偶然或间接的损害进行赔偿，包括但不限于商业利润损失、系统故障、数据或文档丢失产生的损失。

· 您知悉互联网的开放性特点，您将产品接入互联网可能存在网络攻击、黑客攻击、病毒感染等风险，萤石不对因此造成的产品工作异常、信息泄露等问题承担责任，但萤石将及时为您提供产品相关技术支持。

· 使用本产品时，请您严格遵循适用的法律法规，避免侵犯第三方权利，包括但不限于公开权、知识产权、数据权利或其他隐私权。您亦不得将本产品用于大规模杀伤性武器、生化武器、核爆炸或任何不安全的核能利用或侵犯人权的用途。

· 如本手册内容与适用的法律相冲突，则以法律规定为准。

**“萤石云”声明**

本产品部分功能（包括但不限于远程管理等功能）的实现将依赖于互联网、电信增值服务；您若希望实现以上功能，需在萤石云平台（www.ezviz.com）完成用户注册，遵守《萤石服务协议》、《萤石隐私政策》等，并接入萤石设备，以实现对萤石设备的管理。