萤石

用户指南

注意事项

- 请勿将猫眼放在高温、高湿或大量灰尘、盐雾等恶劣环境，也不要暴露在雨淋的地方。否则可能会引起机器损坏。
- 请勿将子机镜头朝下放置，以免磨损镜头。
- 请勿用力挤压门外子机的镜头和顶部突出的黑色圆球，否则可能会造成硬件损坏。
- 在安装过程中，务必小心操作，不要用力拉扯子机的连接线，也要防止连接线刮伤或者割裂（因操作不当，导致连接线损坏不属于保修范围）。

选择安装位置

如果门上没有猫眼孔，建议在门上距离地面145cm左右的位置打孔，孔径建议大于16.5~45mm。
如果门上有猫眼孔并已经装有猫眼，请拆除原有的猫眼进行安装。

外观介绍

主机

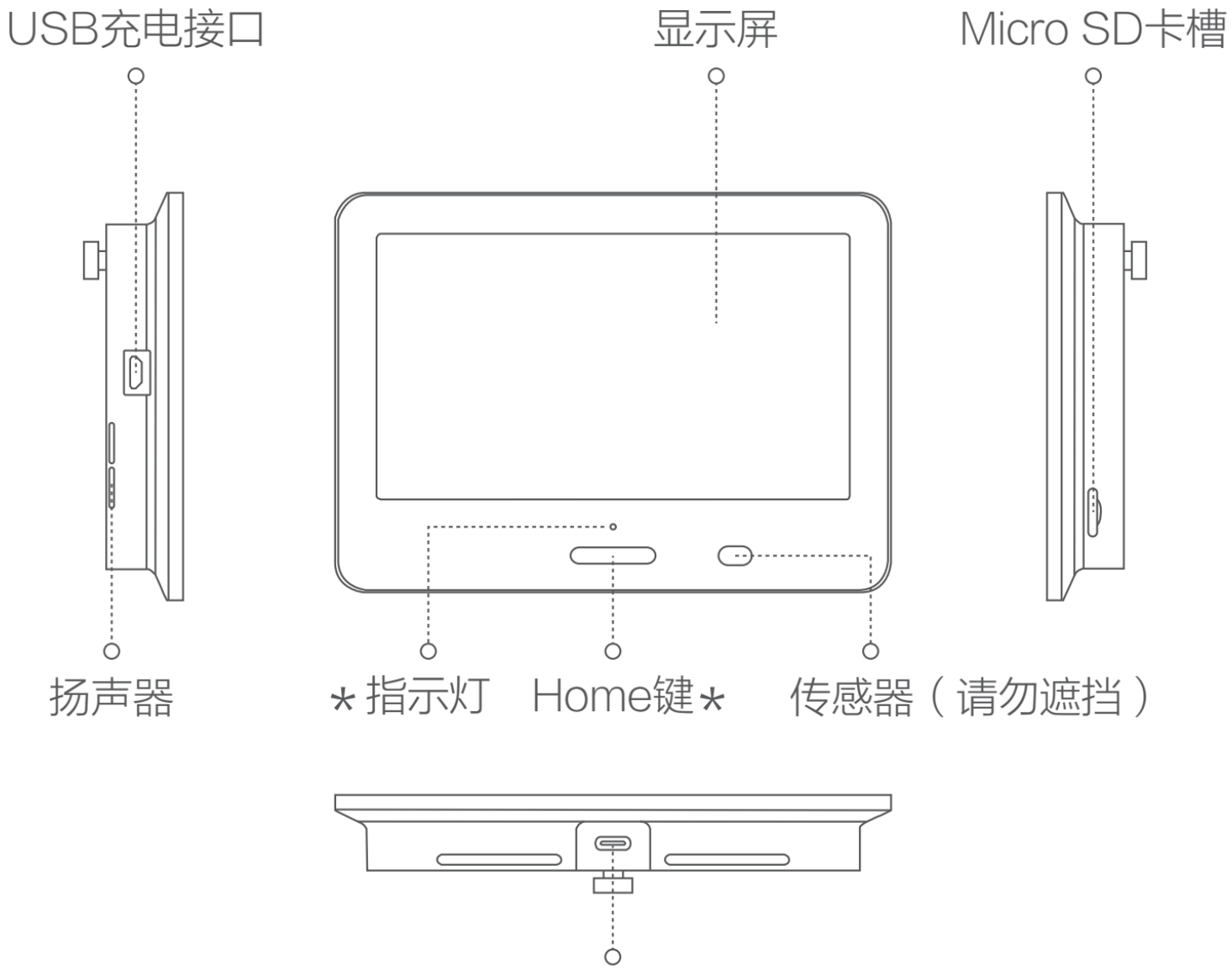

* Home键（即开关机键）
  长按3~5秒：开机/关机
  短按：亮屏/息屏

* 指示灯
  按Home键/侦测到门外有人时，指示灯常亮

子机

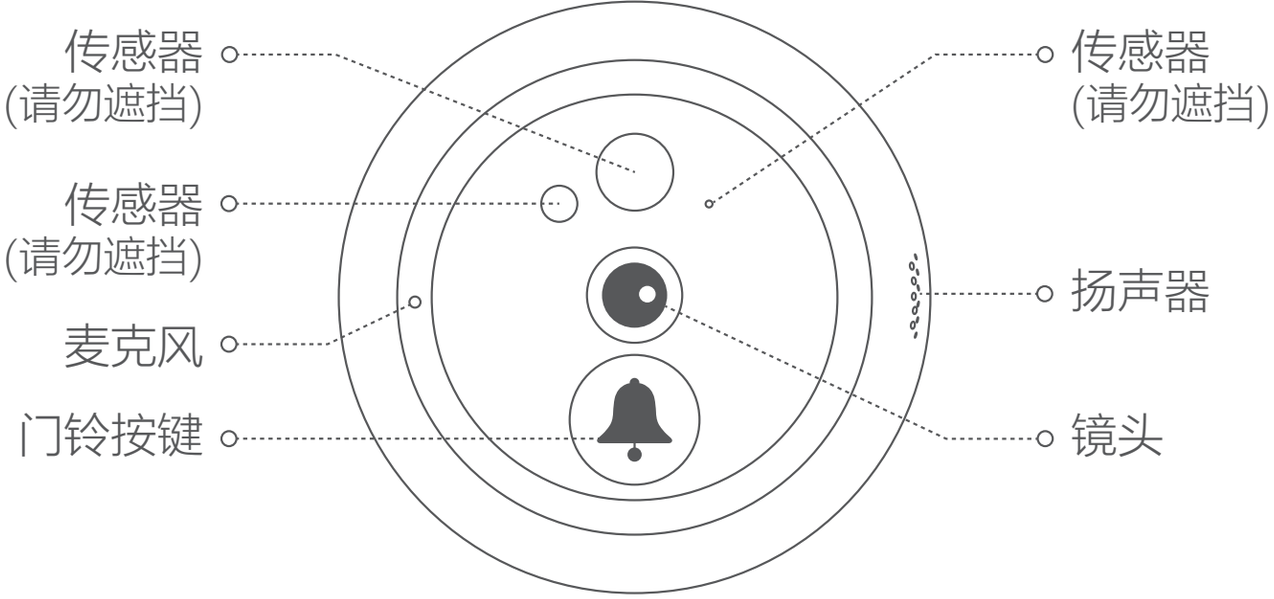
传感器
(请勿遮挡)
传感器
(请勿遮挡)
麦克风
门铃按键
传感器
(请勿遮挡)
扬声器
镜头

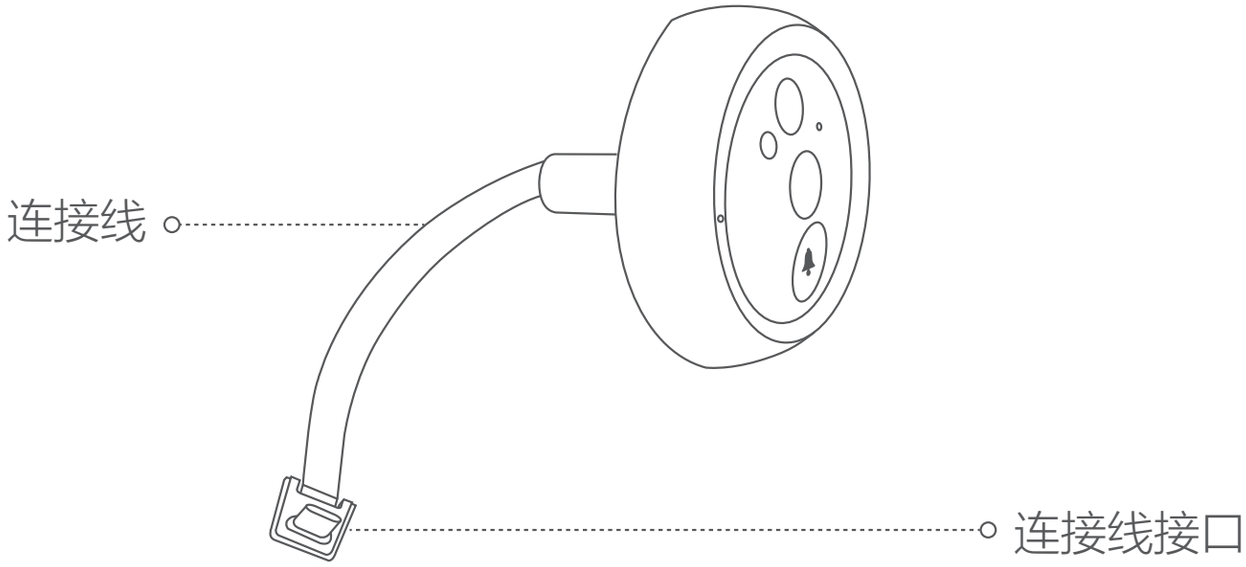
连接线
连接线接口

底座配件

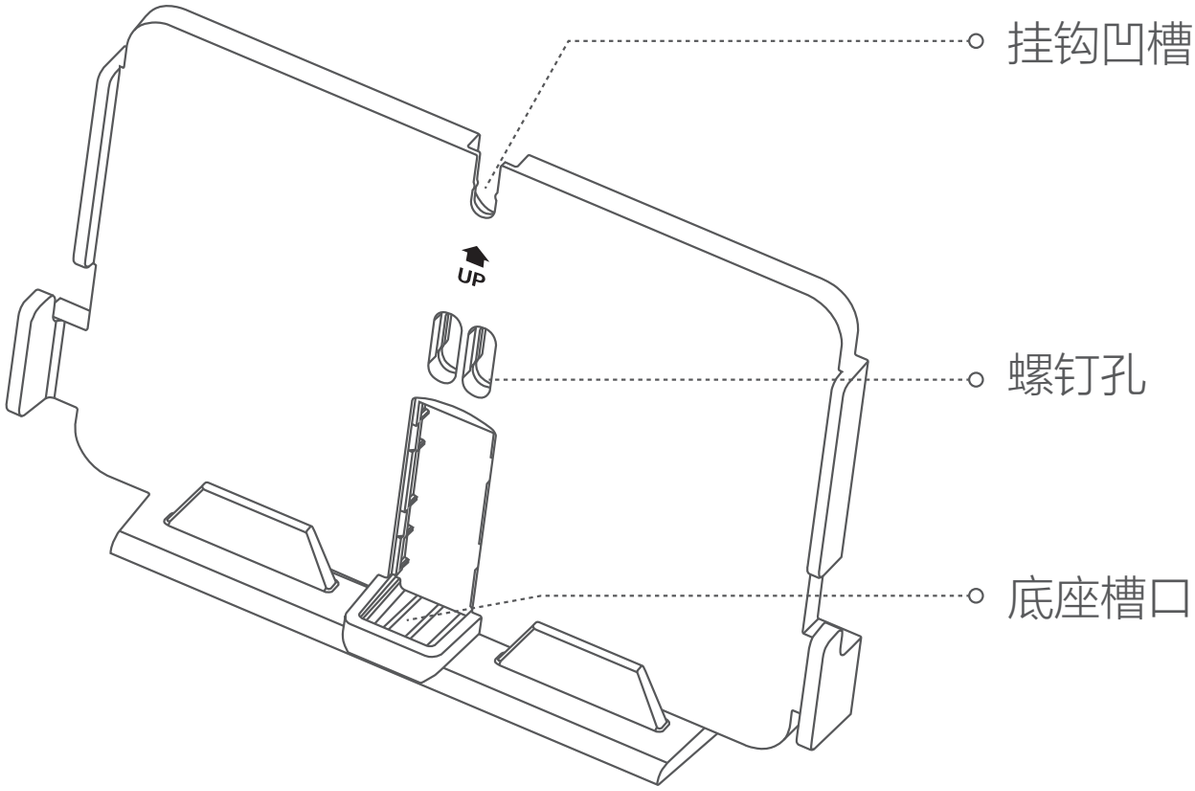
挂钩凹槽
UP
螺钉孔
底座槽口

安装猫眼

将手机连上您的Wi- Fi网络，点击下方的 ，查看设备的安装指导视频。

如果您不方便看视频，可以根据以下步骤安装设备。

1

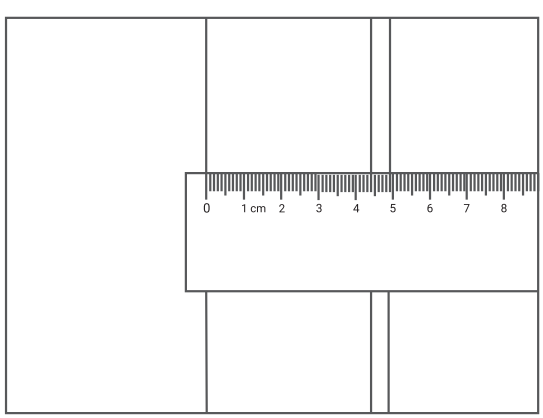

丈量门的厚度，选择合适的螺钉
当门厚在35~60mm时，选短钉
当门厚在60~85mm时，选中钉
当门厚在85~105mm时，选长钉

2

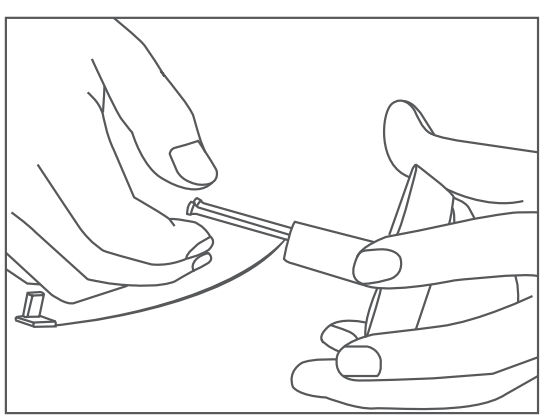

将选好的两颗螺钉拧入子机（固定住即可，无需拧紧）

3

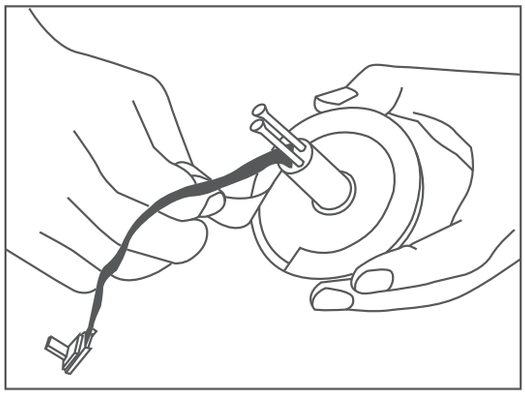

撕掉子机背面3M胶表面的离型纸

4

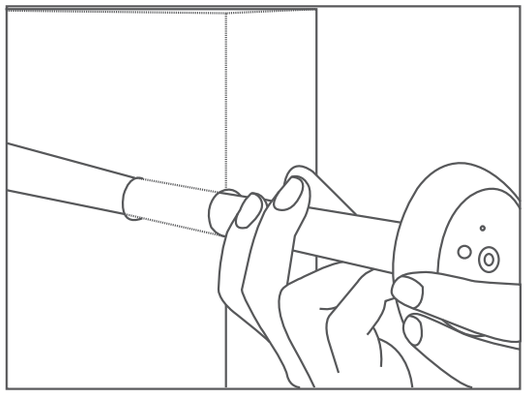

将子机拿到门外，将螺钉和连接线穿过猫眼孔
（如果门比较厚，可将白纸卷成筒状，将连接线通过纸筒穿过门洞）

5

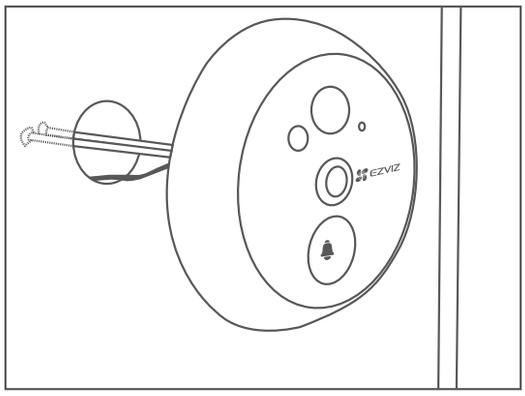

调整子机的方向，确认门铃按键 垂直向下，方向摆正后用力按压子机，确保与门的表面贴合

6

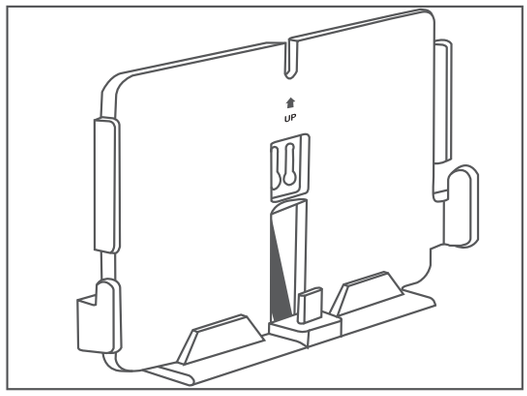

如图所示，将连接线接口插入底座槽口

7

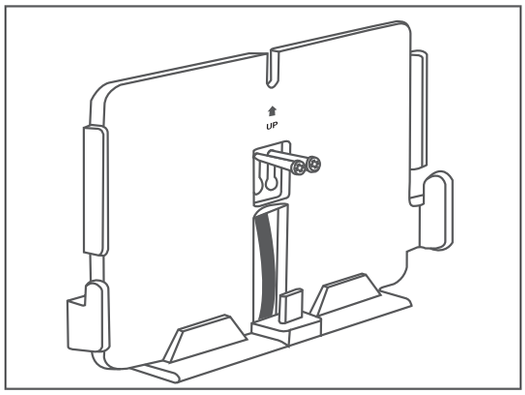

如图所示，将螺钉穿过底座螺钉孔，使底座挂在螺钉上

8

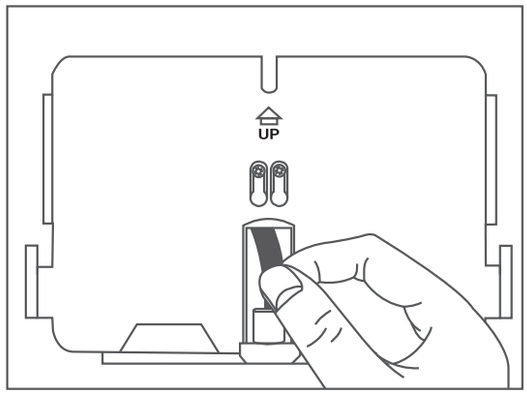

将过长的连接线从底座的开口处抽出

9

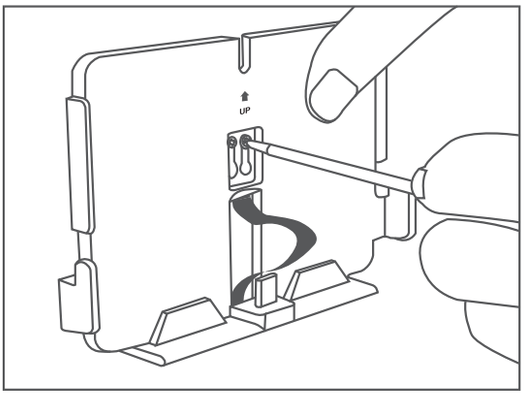

拧紧两颗螺钉固定底座，使底座贴紧门面不晃动即可

10

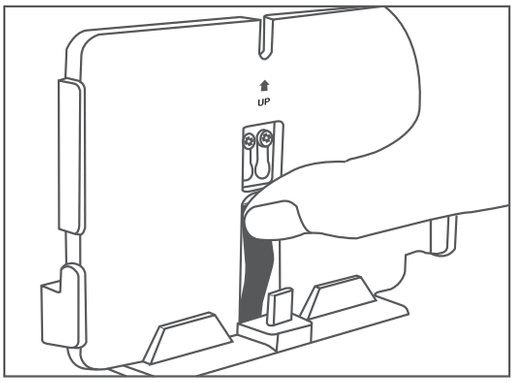

整理连接线，将连接线折入底座的开口处

11

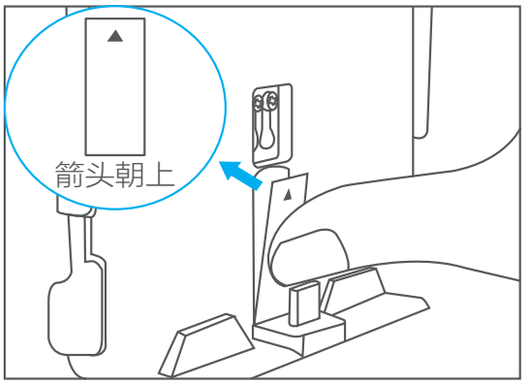

取出卡扣，按图示方向插入底座开口处并扣紧

12

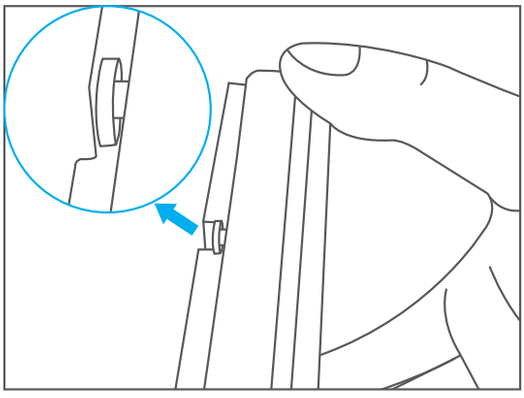

如图所示，主机背部贴合底座，使挂钩插入底座上方的挂钩凹槽

13

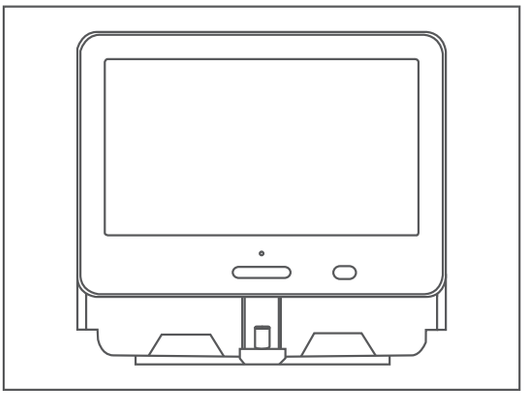

将主机底部的连接接口对准底座上的连接线接口，把主机插到底座上，插入到位后会听到“咔哒”一声

14

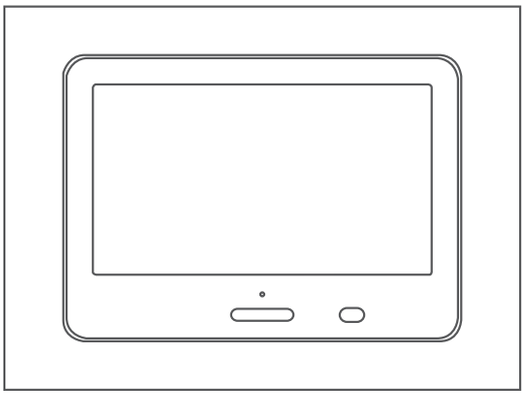

安装完成

启动设备

❶ 长按Home键3~5秒，设备开机。

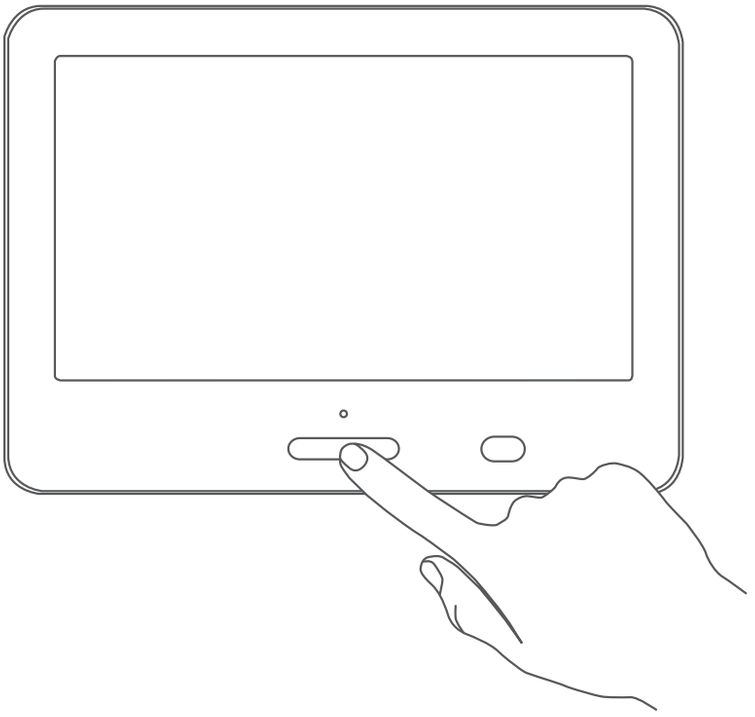

❷ 根据设备界面提示完成Wi- Fi连接。

添加到“萤石云视频”

❶ 登录“萤石云视频”客户端，根据提示完成用户注册。

❷ 选择添加设备，进入扫描二维码的界面。

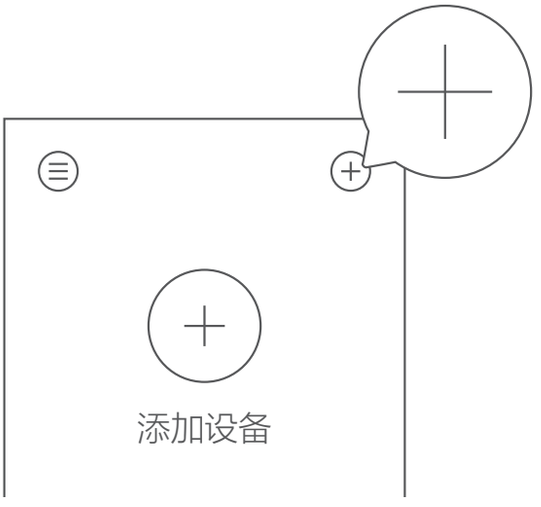

❸ 用手机或Pad扫描主机界面或者用户指南封面的二维码，根据界

面提示完成设备添加。

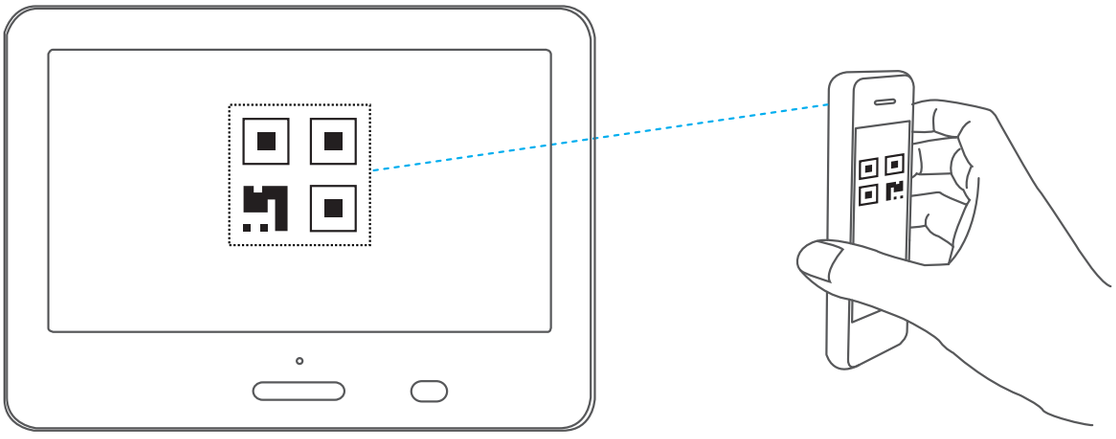

ⓘ 如果您使用的是TV，请在手机或Pad端完成用户注册和设备添加后，在TV端进行实时预览等操作。

日常维护

充电

电量低时可将主机**关机后**从底座上取下，通过电源线连接电源适配器进行充电，完成后插入底座并**重新开机**。
指示灯闪烁表示充电中，指示灯常亮表示充电完成。

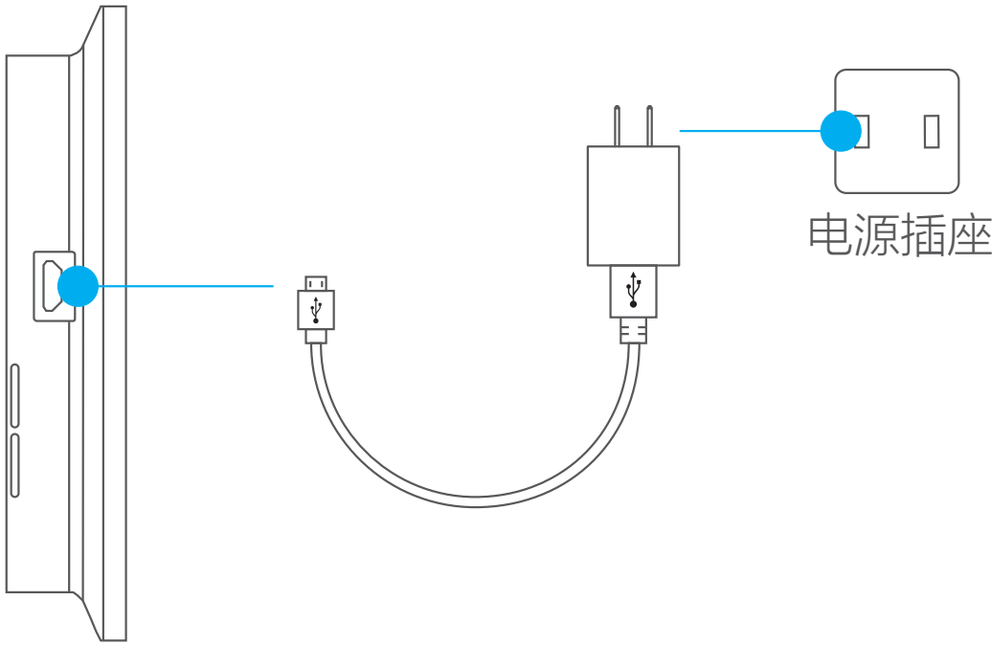

恢复出厂设置

进入设置- 固件信息，点击“恢复出厂设置”，确认后设备恢复出厂设置并重新启动。

实际界面可能会与文档不同，具体请以实物为准。

FAQ

Q: 单次充电需要多久充满?
A: 使用产品标配的5V ⎓ 2A电源适配器，一般情况下在5~6个小时内电池将可以充满。

Q: 人体检测告警过于频繁怎么办?
A: 人体检测告警过多可能是由于门口来往人员过于频繁造成的，可根据门口每日实际人流情况，在“萤石云视频”客户端或设备主机的设置页面，设定合适的徘徊告警时长，或适当调整检测灵敏度。

Q: 网络信号比较差怎么办?
A: 调整路由器的位置，尽量使路由器与设备主机在同一室内，并避免两者之间隔墙。

Q: 如何延长电池的续航时间?
A: 进入设备主机的设置页面，开启省电模式。

以上FAQ仍然不能解决问题怎么办?
您可以登录萤石官网www.ys7.com，选择“服务与下载 > 常见问题”查看更多问题，还可以添加萤石官方订阅号，选择在线客服。

售后服务支持

如果您在使用过程中遇到任何问题，您可以拨打服务热线或者联系在线客服。
服务热线：400- 878- 7878
您可以登录萤石官网查询售后服务站点。
萤石官网：www.ys7.com
您还可以添加萤石官方公众号，咨询在线客服。

上门安装服务

萤石可提供有偿上门安装服务，请拨打服务热线400- 878- 7878查询提供安装服务的城市和收费，或者扫描下面的二维码，预约上门安装。
如果您购买的商品包安装服务，无需预约或者拨打服务热线，工作人员会主动联系您。

声明

本产品为互联网设备，升级到官方最新软件版本，可使您获得更好的用户体验。
设备的具体参数、维修方法、使用范围及最新程序等内容请登录萤石官网www.ys7.com查询。
本手册适用的设备型号：CS-DP2S、CS-DP2S-B。

规范使用视频产品的倡议

感谢您选择萤石产品。
随着科技进步，技术应用的影响涉及到我们生活的方方面面。作为一家高科技公司，我们日益深刻地认识到科技在提升效率、改善生活品质方面的贡献，同时也认识到科技被不当使用也会带来伤害。例如视频监控产品，因其能够录制真实、完整、清晰的影像，在回溯和还原事实方面具有突出的价值，然而对影像记录的不当传播、不当使用和不当加工等也可能产生侵犯他人合法权益的问题。为了不断推进科技向善，萤石倡议每一位用户善用科技、善用视频产品，不仅遵循法律法规等规范要求，也遵循道德风俗的约束，共同建立和维护我们良好的社会环境和氛围。

请您仔细阅读如下倡议：
1. 每个人都拥有合理的隐私期待，视频类产品的安装不应违背一个正常人的合理隐私期待。在公共场所安装视频监控类产品时，应当以合理有效的方式做出提示，明确监控区域；在非公共场所安装视频类产品时，不应当侵犯他人的权利和利益，包括但不限于不应当在未经利害关系人同意的情况下安装视频监控类产品、安装高隐蔽性的视频监控类产品。
2. 视频类产品使用期间，将在特定的条件下，对特定的时间和空间范围内真实活动进行记录，用户应当对自身在该特定范围内享有的权利进行合理界定，避免侵犯他人肖像、隐私或其他合法权利。
3. 视频类产品使用期间，将持续产生源于真实场景的视频影像数据，包括产生大量生物数据（如人脸数据），数据可被应用或再加工应用等。视频类产品本身并不能对数据使用做出好坏善恶的识别和区分，数据使用的结果取决于数据控制者的使用方式、使用目的，数据控制者不仅应当遵循法律法规等规范性要求，也应当尊重

国际惯例及本地常规、社会道德、公序良俗等非强制性要求，尊重个人的隐私、肖像及其他权利。
4. 鉴于视频类产品持续产生的视频影像数据承担有各利益相关方的权利保护要求、价值主张或其他诉求，保护产品不受侵入、保护数据的安全是至关重要的。产品使用者、数据控制者应当采取合理必要的举措，从而保证数据安全，避免数据泄露、不当披露和使用，包括但不限于合理分配产品的使用与管理权限，结合产品的使用场景建立并不断优化产品所接入的互联网、局域网等各类网络的安全体系等。
5. 视频类产品已经为社会安全的提升做出了很大的贡献，我们相信这些产品还将在社会生活的更多方面发挥积极作用。任何将这些产品用于侵犯人权或违法犯罪的行为，都是违背技术创新和产品研发本意的。为此，萤石鼓励每一位用户建立评估与跟踪机制，确保产品被正当、合理与善意地使用。

版权所有©杭州萤石软件有限公司。保留一切权利。
本手册的任何部分，包括文字、图片、图形等均归属于杭州萤石软件有限公司或其关联公司（以下简称“萤石”）。未经书面许可，任何单位或个人不得以任何方式摘录、复制、翻译、修改本手册的全部或部分。除非另有约定，萤石不对本手册提供任何明示或默示的声明或保证。

关于本产品
本手册描述的产品仅供中国大陆地区销售和使用。本产品只能在购买地所在国家或地区享受售后服务及维保方案。

关于本手册
本手册仅作为相关产品的指导说明，可能与实际产品存在差异，请以实物为准。因产品版本升级或其他需要，萤石可能对本手册进行更新，如您需要最新版手册，请您登录萤石官网查阅（www.ys7.com）。
萤石建议您在专业人员的指导下使用本手册。

商标声明
· 萤石、EZVIZ、为萤石的注册商标。
· 本手册涉及的其他商标由其所有人各自拥有。

责任声明
· 在法律允许的最大范围内，本手册以及所描述的产品（包含其硬件、软件、固件等）均“按照现状”提供，可能存在瑕疵或错误。萤石不提供任何形式的明示或默示保证，包括但不限于适销性、质

量满意度、适合特定目的等保证；亦不对使用本手册或使用萤石产品导致的任何特殊、附带、偶然或间接的损害进行赔偿，包括但不限于商业利润损失、系统故障、数据或文档丢失产生的损失。

· 您知悉互联网的开放性特点，您将产品接入互联网可能存在网络攻击、黑客攻击、病毒感染等风险，萤石不对因此造成的产品工作异常、信息泄露等问题承担责任，但萤石将及时为您提供产品相关技术支持。

· 使用本产品时，请您严格遵循适用的法律法规，避免侵犯第三方权利，包括但不限于公开权、知识产权、数据权利或其他隐私权。您亦不得将本产品用于大规模杀伤性武器、生化武器、核爆炸或任何不安全的核能利用或侵犯人权的用途。

· 如本手册内容与适用的法律相冲突，则以法律规定为准。

“萤石云”声明

本产品部分功能（包括但不限于消息推送、远程管理、分享等功能）的实现将依赖于互联网、电信增值服务；您若希望实现以上功能，需在萤石云平台（www.ys7.com）完成用户注册，遵守《萤石服务协议》、《萤石隐私政策》等，并接入萤石设备，以实现对萤石设备的管理。